Ersatzteile

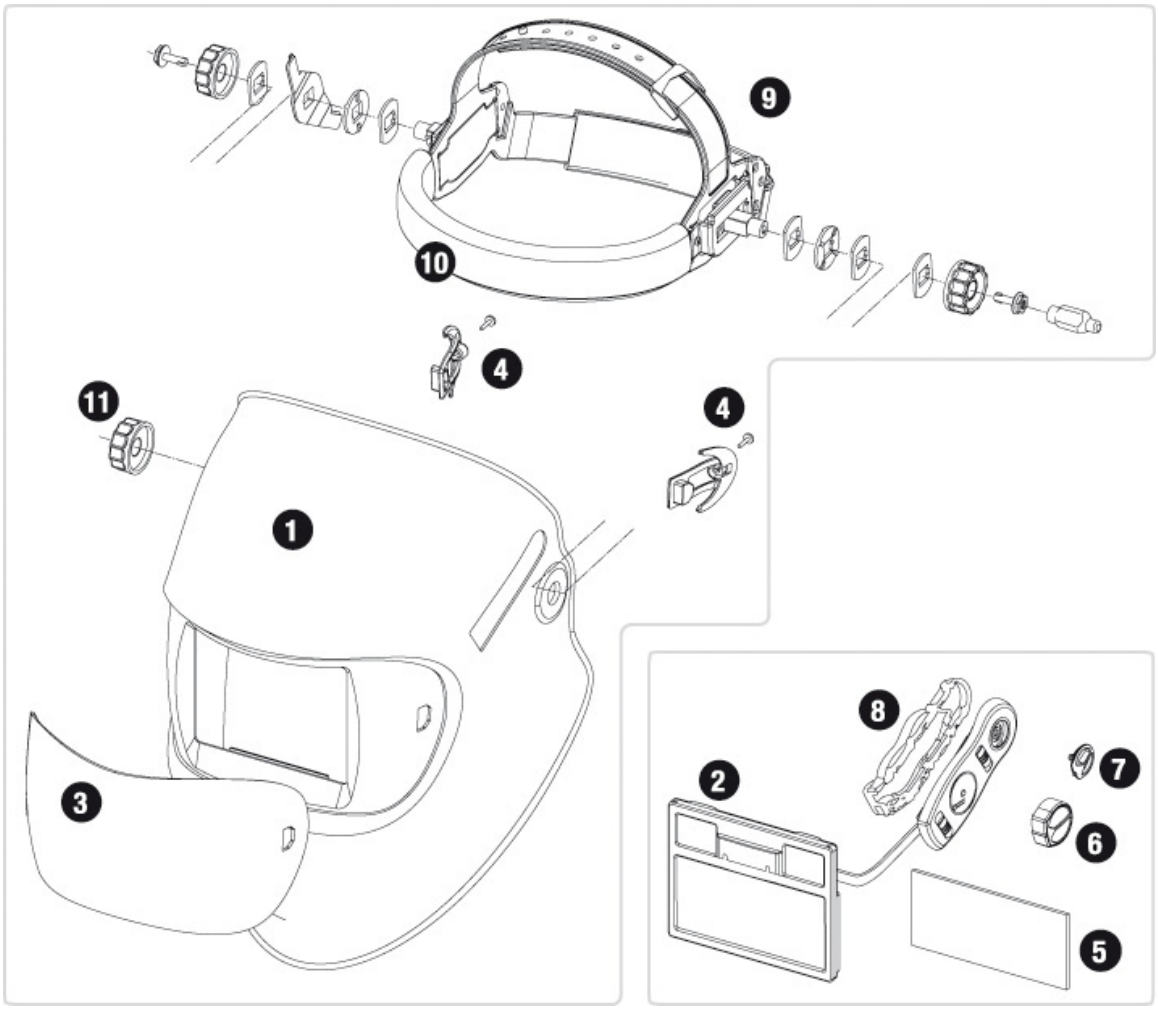

Nr.	Beschreibung	Artikel Nr.	Anzahl
Kompletter Helm	Optrel e680 copper	1006.100	1 Stk
	Optrel e680 dark blue	1006.110	1 Stk
	Optrel e680 snow white	1006.120	1 Stk
	Optrel e680 titan	1006.130	1 Stk
1 (a)	Ersatzhelmschale copper	5001.600	1 Stk
1 (b)	Ersatzhelmschale dark blue	5001.601	1 Stk
1 (c)	Ersatzhelmschale snow white	5001.602	1 Stk
1 (d)	Ersatzhelmschale titan	5001.603	1 Stk
2	Blendschutzkassette zu Optrel e680	5012.400	1 Stk
3 (a)	Vorsatzscheibe	5000.210	2 Stk
3 (b)	Vorsatzscheibe	5000.212	5 Stk
4	Reparaturset 2, Expert Linie (2 Clips, 2 Schrauben)	5003.501	1 Stk
5	Innere Schutzscheibe	5000.001	5 Stk
6, 7, 8	Reparaturset 1, Expert Linie (1 Potentiometerknopf, 1 Satellitenrückteil, 1 Empfindlichkeitsknopf)	5003.500	1 Stk
9	Kopfband	5003.250	1 Stk
10	Stirnschweissband	5004.073	2 Stk
11	Exzenter Knopf für Neigungswinkel	5002.050	10 Stk